OPTOTRONIC® LED Power Supply

1) 2) 3) 4)

OPTOTRONIC® INTELLIGENT
OT*i* DALI 35/220-240/400 D LT2 L
Constant current LED Power Supply

I_{rated}[mA]	P_{rated}[W]	U_{rated}[V]	U_N/f_N	I_N[A]	I	t_a[°C]
75-400	38	54 - 240	220-240V 0/50/60 Hz	0.19	0.95	-25...60

OTi DALI 35/220-240/400 D LT2 L

picture only for reference, valid print on product 5)

OPTOTRONIC® INTELLIGENT
OT*i* DALI 60/220-240/550 D LT2 L
Constant current LED Power Supply

I_{rated}[mA]	P_{rated}[W]	U_{rated}[V]	U_N/f_N	I_N[A]	I	t_a[°C]
120-550	60	54 - 240	220-240V 0/50/60 Hz	0.30	0.95	-25...60

OTi DALI 60/220-240/550 D LT2 L

picture only for reference, valid print on product 5)

OPTOTRONIC® INTELLIGENT
OT*i* DALI 90/220-240/1A0 LT2 L
Constant current LED Power Supply

I_{rated}[mA]	P_{rated}[W]	U_{rated}[V]	U_N/f_N	I_N[A]	I	t_a[°C]
250-1000	90	54 - 240	220-240V 0/50/60 Hz	0.43	0.99	-25...50

OTi DALI 90/220-240/1A0 LT2 L

picture only for reference, valid print on product 5)

A

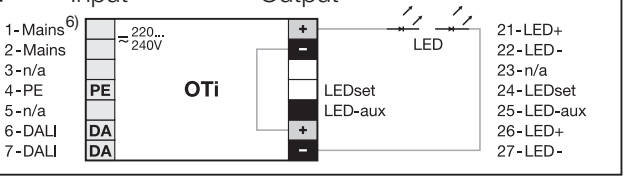

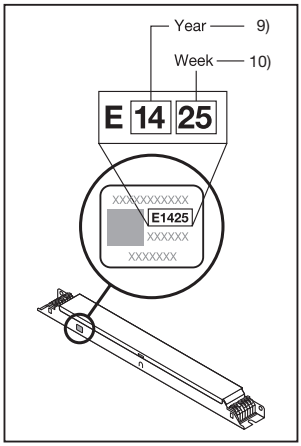

B

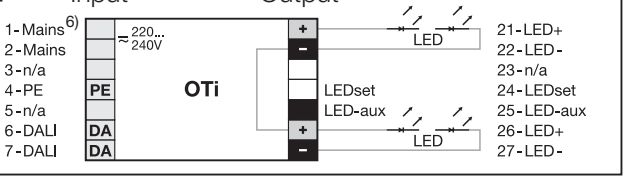

C

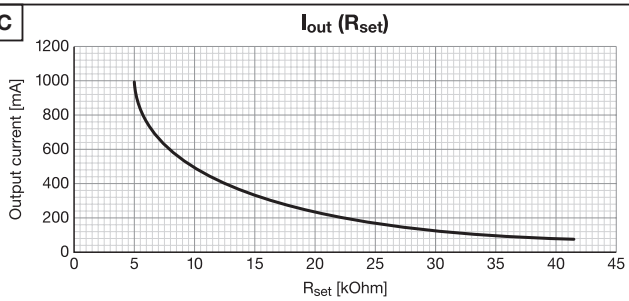

$$I_{OUT[A]} = \frac{5V}{R_{set[\Omega]}} \times 1000$$

(www.osram.com/ledset)

	OTi 35	OTi 60	OTi 90
B16	28 x	24 x	24 x
B10	17 x	13 x	13 x
A	≤ 24 A	≤ 25 A	≤ 25 A
T_H	220 µs	280 µs	280 µs
V_N AC	198 – 264 V		
V_N DC	176 – 276 V		

OSRAM

OTi DALI 35/220-240/400 D LT2 L, OTi DALI 60/220-240/550 D LT2 L, OTi DALI 90/220-240/1A0 LT2 L

GB Installing and operating information (non isolated driver): Connect only LED load type. Shutdown of load happens if U_{out} is below 54V or above 240V. Wiring information (see fig. A, B): The light fixture maker is the final responsible for the proper PE connection. Do not connect together the outputs or LEDset terminals of two or more units. Output current adjustment = via LEDset terminals (see fig. C, e.g. by a basic insulated resistor) or via software programming using the DALI interface. Connect the unit to a DALI programmer (i.e. DALI magic) and run at a PC the software Tuner4TRONIC - then follow the instructions. www. osram.com/dali. Unit is permanently damaged if mains is applied to the terminals 21-27. Lines 21/27 (21/22–26/27) max. 2 m whole length excl. modules. NOTE: the unit delivers the programmed default current, only if the terminals 24 and 25 are shortened together, unless the LEDset2 interface is disabled by the Tuner4TRONIC. Emergency Lighting: This LED power supply complies with EN 61347-2-13 Annex J and is suitable for emergency lighting fixtures according to EN 60598-2-22. Technical support: www.osram.com, +49 (0)89-6213-6000. 1) Constant current LED Power Supply. 2) t_c point. 3) Connect PE to case or PIN 4. Wire Preparation. Push in. 4) Designed and engineered in Germany/Italy. Made in Bulgaria by OSRAM. 5) picture only for reference, valid print on product. 6) Mains. 7) Input. 8) Output. 9) Year. 10) Week

D Installations- und Betriebshinweise (nicht isolierter Treiber): Schließen Sie nur LED-Lasttypen an. Die Last wird abgeschaltet, wenn U_{out} weniger als 54 V oder mehr als 240 V beträgt. Verdrahtungshinweise (siehe Abb. A, B): Der Leuchtenhersteller ist letztlich für den ordnungsgemäßen PE-Anschluss verantwortlich. Schließen Sie nicht die Ausgänge oder LEDset-Klemmen von zwei oder mehreren Geräten zusammen. Einstellung Ausgangsstrom = via LEDset-Anschlüsse (siehe Abb. C, z. B. durch einen basisisolierten Widerstand) oder über Software-Programmierung mittels der DALI-Schnittstelle. Schließen Sie das Gerät an einen DALI-Programmierer (d.h. DALI Magic) an, und lassen Sie die Software Tuner4TRONIC auf einem PC laufen - befolgen Sie dann die Anweisungen. www. osram.com/dali. Das Gerät wird dauerhaft beschädigt, wenn an die Klemmen 21 bis 27 Netzspannung angelegt wird. Max. Gesamtlänge der Leitungen 21/27 (21/22–26/27) ohne Module 2m. ANMERKUNG: Das Gerät liefert nur dann den programmierten voreingestellten Strom, wenn die Anschlüsse 24 und 25 kurzgeschlossen werden, es sei denn, die LEDset2-Schnittstelle ist durch das Tuner4TRONIC deaktiviert. Notbeleuchtung: Dieses LED-Betriebsgerät entspricht der Norm EN 61347-2-13, Anhang J und ist für Notbeleuchtungssysteme entsprechend EN 60598-2-22 geeignet. Technische Unterstützung: www.osram.com, +49 (0)89-6213-6000. 1) Konstantstrom-LED-Betriebsgerät. 2) T_C-Punkt. 3) PE mit Gehäuse oder PIN 4 verbinden. Kabelvorbereitung. Einstecken. 4) Entworfen und konstruiert in Deutschland/Italien. Hergestellt in Bulgarien von Osram. 5) Foto dient nur als Referenz, gültiger Druck auf dem Produkt. 6) Netzstromversorgung. 7) Eingang. 8) Ausgang. 9) Jahr. 10) Woche

F Informations pour l'installation et le fonctionnement (pilote non isolé) : Connecter uniquement un type de charge LED. L'arrêt de la charge se produit si U_{out} est inférieur à 54V ou supérieur à 240V. Informations de câblage (voir fig. A,B) : Le light fixture maker est le responsable final de la connexion PE appropriée. Ne pas connecter ensemble les sorties ou les bornes LEDset de deux unités ou plus. Réglage du courant de sortie = par l'intermédiaire des bornes du LEDset (voir fig. C, par exemple par une résistance isolée de base) ou par l'intermédiaire d'une programmation logicielle à l'aide de l'interface DALI. Branchez l'appareil à un programmeur DALI (par exemple DALI magic) et exécutez sur un PC le logiciel Tuner4TRONIC – puis suivez les instructions. www.osram.com/dali. L'unité est en permanence endommagée si le courant est appliqué aux bornes 21-27. Lignes 21/27 (21/22-26/27) longueur totale max. 2 m hors modules. REMARQUE : l'appareil fournit le courant programmé par défaut seulement si les bornes 24 et 25 sont reliées l'une à l'autre, à moins que l'interface LEDset2 soit désactivée par le Tuner4TRONIC. Éclairage d'urgence : Cette alimentation LED est conforme à la norme EN 61347-2-13, annexe J, et convient aux installations d'éclairage d'urgence selon la norme EN 60598-2-22. Support technique : www.osram.com, +49 (0)89-6213-6000. 1) Alimentation LED courant constant. 2) Point T_C. 3) Connecter PE au boîtier ou à la FICHE 4. Préparation des fils. push-in. 4) Conçu et réalisé en Allemagne/Italie. Fabriqué en Bulgarie par OSRAM. 5) image non contractuelle, se référer aux inscriptions sur le produit. 6) Alimentation électrique. 7) Entrée. 8) Sortie. 9) Année. 10) Semaine

I Informazioni su installazione e funzionamento (driver non isolato): Collegare solo il tipo di carico LED. Lo spegnimento del carico si verifica se U_{out} è inferiore a 54 V o superiore a 240 V. Informazioni sul cablaggio (vedi figg. A, B): Il produttore dell'apparecchio per illuminazione è il responsabile finale del collegamento PE corretto. Non collegare insieme le uscite o i terminali LEDset di due o più unità. Regolazione corrente di uscita = mediante terminali LED (vedere la fig. C, per es. mediante un resistore di base isolato) o mediante programmazione software utilizzando l'interfaccia DALI. Collegare l'unità a un programmatore DALI (per es. DALI magic) e lanciare il software per PC Tuner4TRONIC - poi seguire le istruzioni. www.osram.com/dali. L'unità viene danneggiata permanentemente se si applica la tensione di rete ai terminali 21-27. Linee 21/27 (21/22-26/27) max. 2 m di lunghezza totale, moduli esclusi. NOTA: l'unità rilascia la corrente predefinita programmata solo se i terminali 24 e 25 sono accorciati assieme, a meno che l'interfaccia del LEDset2 sia disabilitata mediante Tuner4TRONIC. Illuminazione d'emergenza: Questo alimentatore LED, secondo EN 61347-2-13 allegato J, è adatto ad apparecchi di illuminazione di emergenza, conformemente a EN 60598-2-22. Supporto tecnico: www.osram.com, +49 (0)89-6213-6000. 1) Alimentazione LED a corrente costante. 2) Punto t_C. 3) Collegare PE all'involucro, oppure al pin 4. Preparazione cavo. spingere. 4) Disegnato e progettato in Germania/Italia. Prodotto in Bulgaria da Osram. 5) immagine solo come riferimento, stampa valida sul prodotto. 6) Rete. 7) Ingresso. 8) Uscita. 9) Anno. 10) Settimana

E Indicaciones de instalación y funcionamiento (controlador no aislado): Conecte solo los tipos de carga LED. La carga se desconecta si la U_{out} es inferior a 54 V o superior a 240 V. Indicaciones sobre cableado (véase la fig. A,B): El fabricante de la instalación de iluminación es el responsable final de que la conexión PE sea correcta. No conecte juntas las salidas de los terminales LEDset de dos o más unidades. Ajuste de corriente de salida = por medio de terminales LEDset (ver fig. C, por ej., por un resistor aislado básico) o mediante programación de software usando la interfaz DALI. Conectar la unidad a un programador DALI (por ej. DALI magic) y poner en marcha en un PC el software Tuner4TRONIC - después seguir las instrucciones. www.osram.com/dali. La unidad resultará dañada de forma permanente si se aplica tensión de suministro a los terminales del 21 al 27. La longitud total máxima de las líneas 21/27 (21/22 – 26/27) sin módulo es de 2 m. NOTA: la unidad entrega la corriente programada por defecto solamente si las terminales 24 y 25 se reducen juntas, a menos que la interfaz LEDset2 se deshabilite mediante el Tuner4TRONIC. Iluminación de emergencia: Esta fuente de alimentación LED cumple la norma EN61347-2-13 Annex J y es apta para la iluminación de emergencia conforme a la norma EN 60598-2-22. Asistencia técnica: www.osram.com o +49 (0)89-6213-6000. 1) Fuente de alimentación LED con corriente constante. 2) Punto t_C. 3) Conectar PE a la carcasa o el PIN 4. Preparación del cableado. pulsar el botón. 4) Diseñado y elaborado en Alemania/Italia. Fabricado en Bulgaria por OSRAM. 5) La imagen solo es de referencia; la impresión válida se encuentra en el producto. 6) Red. 7) Entrada. 8) Salida. 9) Año. 10) Semana

P Informação de instalação e funcionamento (controlador não isolado): Ligue apenas a LEDs. O desligar da carga ocorre se o "U_{out}" estiver abaixo de 54V ou acima de 240V. Informação sobre ligação dos cabos (consultar fig. A, B): O fabricante de luminárias é o último responsável pela ligação PE adequada. Não ligue conjuntamente as saídas ou terminais LEDset de dois ou mais transformadores. Ajuste da corrente de saída = através dos terminais do LEDset (ver fig. C, ex. por um resistor basicamente isolado) ou através de um programa de software com a interface DALI. Conecte a unidade a um programador DALI (ex. DALI magic) e execute o software Tuner4TRONIC num PC - e siga as instruções. www.osram.com/dali. O transformador ficará permanentemente danificado se for aplicada alimentação aos terminais 21-27. Linhas 21/27 (21/22 - 26/27) máx. 2 m de comprimento total excluindo os módulos. NOTA: a unidade oferece a corrente padrão programada, apenas se os terminais 24 e 25 estiverem encurtados juntos, a menos que a interface LEDset2 esteja desativada pelo Tuner4TRONIC. Iluminação de emergência: Esta fonte de alimentação LED cumpre os requisitos do anexo J da norma EN 61347-2-13 e é adequada para a instalação em sistemas de iluminação de emergência conforme EN 60598-2-22. Assistência técnica: www.osram.com, +49 (0)89-6213-6000. 1) Alimentação elétrica do LED por corrente constante. 2) Ponto t_C. 3) Ligar o PE à caixa ou PIN 4. Preparação dos Fios. Empurrar. 4) Design e engenharia alemães/italianos. Fabricado na Bulgária pela OSRAM. 5) imagem apenas para referência, estampa válida no produto. 6) Linha de alimentação elétrica. 7) Entrada. 8) Saída. 9) Ano. 10) Semana

GR Πληροφορίες εγκατάστασης και χειρισμού (μη μονωμένος οδηγός): Συνδέετε μόνο τύπο φορτίου LED. Το φορτίο απενεργοποιείται όταν η τάση εξόδου (U_{Out}) είναι κάτω από 54V ή άνω των 240V. Πληροφορίες καλωδίωσης (βλ. εικ. A,B): Ο κατασκευαστής του φωτιστικού ευθύνεται για την κατάλληλη σύνδεση αγωγού προστασίας. Μην συνδέετε μεταξύ τους τις εξόδους ή τους ακροδέκτες LEDset δύο ή περισσότερων μονάδων. Διαμόρφωση εξόδου ρεύματος = μέσω ακροδεκτών LEDset (δείτε το Σχήμα Γ, π.χ. με τυπική μονωμένη αντίσταση) ή μέσω λογισμικού προγραμματισμού χρησιμοποιώντας τη διεπαφή DALI. Συνδέστε τη μονάδα σε μονάδα προγραμματισμού DALI (π.χ. DALI magic) και τρέξτε σε ένα υπολογιστή το λογισμικό Tuner4TRONIC – και στη συνέχεια ακολουθήστε τις οδηγίες. www.osram.com/dali. Η μονάδα υφίσταται μόνιμη βλάβη εάν οι ακροδέκτες 21-27 συνδεθούν με τροφοδοσία ρεύματος. Γραμμές 21/27 (21/22-26/27) 2 μέτρα μεγ. συνολικό μήκος, χωρίς τις μονάδες. ΣΗΜΕΙΩΣΗ: η μονάδα παρέχει το προγραμματισμένο προεπιλεγμένο ρεύμα, μόνο εάν οι ακροδέκτες 24 και 5 είναι βραχυκυκλωμένοι μεταξύ τους, εκτός και αν η διεπαφή της δέσμης LEDset2 είναι απενεργοποιημένη από το Tuner4TRONIC. Φωτισμός έκτακτης ανάγκης: Η τροφοδοσία αυτού του LED είναι σύμφωνη με το EN 61347-2-13 Παράρτημα J και κατάλληλη για προϊόντα φωτισμού έκτακτης ανάγκης σύμφωνα με το EN 60598-2-22. Τεχνική υποστήριξη: www.osram.com, +49 (0)89-6213-6000. 1) Ηλεκτρική τροφοδοσία συνεχούς ρεύματος με LED. 2) Σημείο δοκιμής t_C. 3) Συνδέστε το σωλήνα PE στη θήκη ή στο PIN 4. Προετοιμασία καλωδίου. Πατήξτε προς τα μέσα. 4) Σχεδιασμός και τεχνική μελέτη στη Γερμανία/Ιταλία. Κατασκευάζεται στη Βουλγαρία από την OSRAM. 5) Η εικόνα είναι ενδεικτική. Η έγκυρη εκτύπωση είναι στο προϊόν. 6) Παροχή ρεύματος. 7) Είσοδος. 8) Έξοδος. 9) Έτος. 10) Εβδομάδα

NL Installatie- en gebruiksinstructies (niet-geïsoleerde driver): Sluit alleen het type voor LED-vermogen aan. Het vermogen wordt uitgeschakeld als U_{out} minder dan 54 V of meer dan 240 V is. Informatie over bedrading (zie fig. A, B): De fabrikant van het verlichtingsornament is uiteindelijk verantwoordelijk voor de juiste PE-aansluiting. Sluit niet de uitgangen of LEDset aansluitpunten van twee of meer eenheden samen aan. Output huidige aanpassing = via_x000D_LEDset-contacten (zie afb. C, bijv. via een basis_x000D_geïsoleerde weerstand) of via het programmeren van software met behulp van de DALI-interface. Sluit het apparaat aan op een DALI-programmeur (dwz DALI magic) en gebruik een PC met de software Tuner4TRONIC - volg de instructies. www.osram.com/dali. De eenheid wordt permanent beschadigd als de netstroom wordt aangesloten op de aansluitpunten 21-27. Leidingen 21/27 (21/22-26/27) max. 2 m totale lengte excl. modules. Opmerking: het apparaat levert de geprogrammeerde standaardstroom, maar alleen als de klemmen 24 en 25 worden kortgesloten, tenzij de LEDset2 interface uitgeschakeld is door de Tuner4TRONIC. Noodverlichting: Deze LED-stroomvoorziening is in overeenstemming met EN 61347-2-13 addendum J en is geschikt voor noodverlichtingsarmaturen volgens EN 60598-2-22. Technische ondersteuning: www.osram.com, +49 (0)89-6213-6000. 1) Constante stroom LED voeding. 2) t_c-punt. 3) PE met behuizing of PIN 4 verbinden. Kabelvoorbereiding. indrukken. 4) Ontworpen en geconstrueerd in Duitsland/Italië. Geproduceerd in Bulgarije door OSRAM. 5) afbeelding slechts ter informatie, zie geldig stempel op product. 6) Net. 7) Ingang. 8) Uitgang. 9) Jaar. 10) Week

S Installations- och bruksinformation (oisolerat drivdon): Anslut endast laster av LED-typ. Lasten kopplas bort om U_{out} är under 54V eller över 240V. Inkopplingsinformation (se fig. A,B): Sist och slutligen ansvarar armaturtillverkaren för en korrekt PE-anslutning. Koppla inte ihop utgångarna eller LEDset-kontakterna från två eller fler enheter. Justering av utgångsström = via_x000D_LEDset-kontakter (se bild C, t.ex. med en enkel_x000D_isolerad resistor) eller via mjukvaruprogrammering med hjälp av DALI-gränssnitt. Anslut enheten till en DALI-programmerare (dvs. DALI magic) och kör programmet Tuner4TRONIC på datorn - följ sedan instruktionerna. www.osram.com/dali. Enheten går sönder om nätströmmen ansluts till kontakterna 21-27. Den maximal totala längden på ledningarna 21/27 (21/22-26/27) är 2 m utan moduler. OBS! Den inprogrammerade standardströmmen alstras bara om kontakterna 24 och 25 kortas och kopplas ihop, förutsatt att LEDset2-gränssnittet inte inaktiverats av Tuner4TRONIC. Nödbelysning: Denna LED-strömförsörjning uppfyller SS-EN 61347-2-13 bilaga J och är lämplig för nödbelysningsarmaturer enligt SS-EN 60598-2-22. Teknisk support: www.osram.com, +49 (0)89-6213-6000. 1) Konstantström LED-strömförsörjning. 2) t_c-punkt. 3) Anslut PE till höljet eller PIN 4. Ledningsförberedelse. Tryck in. 4) Formgiven och konstruerad i Tyskland/Italien. Tillverkad i Bulgarien av OSRAM. 5) Bild endast avsedd som referens, giltigt tryck på produkten. 6) kraftnät. 7) ineffekt. 8) uteffekt. 9) år. 10) vecka

FIN Asennus- ja käyttötietoja (eristämätön ajuri): Kytke ainoastaan led-kuormitustyyppiin. Ali- tai ylikuormitus tapahtuu, jos U_{out} on alle 54 V tai yli 240 V. Kytkentätiedot (katso kaavio A,B): Valaisinvalmistaja on viime kädessä vastuussa kunnollisesta PE-liitännästä. Ei saa kytkeä kahta tai useampaa yksikköä lähtöihin tai LEDset-päätteisiin. Ulostulovirran säätö = LEDset -napojen kautta (katso kuva C, esim. peruseristetyllä resistorilla) tai ohjelman kautta käyttäen DALI-käyttöliittymää. Kytke yksikkö DALI-ohjelmoijaan (kuten DALI magic) ja suorita PC-ohjelma Tuner4TRONIC - noudata sitten ohjeita. www.osram.com/dali. Yksikkö vahingoittuu jos kytkentärimat 21-27 liitetään sähköverkkoon. Linjat 21/27 (21/22–26/27) maks. 2 m kokonaispituus. HUOMAA: yksikkö tuottaa ohjelmoitua oletusvirtaa vain, jos navat 24 ja 25 ovat oikosulussa keskenään, ellei LEDset2 -käyttöliittymää ole katkaistu Tuner4TRONIC:n avulla. Turvavalaistus: Tämä LED-virtalähde on EN 61347-2-13-standardin liitteen J mukainen ja soveltuu turvavalaistusasennuksiin EN 60598-2-22 -standardin mukaisesti. Tekninen tuki: www.osram.com, +49 (0)89-6213-6000. 1) Tasavirtalähde led-moduuleille. 2) t_C-piste. 3) Kytke maadoitus (PE) koteloon tai terminaaliin 4. Johdon valmistelu. Työnnä sisään. 4) Suunniteltu Saksassa/Italiassa. Valmistanut Bulgariassa OSRAM. 5) kuva on vain viitteellinen, tuotteeseen painettu on pätevä. 6) sähköverkko. 7) tulo. 8) lähtö. 9) vuosi. 10) viikko

OSRAM

OTi DALI 35/220-240/400 D LT2 L, OTi DALI 60/220-240/550 D LT2 L, OTi DALI 90/220-240/1A0 LT2 L

(N) Installasjons- og driftsinformasjon (ikke-isolert drev): Koble kun til LED-lasttyper. Lasten blir koblet ut hvis U_{out} er mindre enn 54 V eller mer enn 240 V. Kablingsinformasjon (se fig. A,B): Lampeprodusenten har det endelige ansvaret for korrekt PE-kobling. Ikke koble sammen utgangene eller LEDset-terminalene til to eller flere enheter. Strømjustering for effekt = via_x000D_LEDset-terminaler (se fig. C, f.eks. ved en vanlig_x000D_isolert resistor), eller via programvareprogrammering ved bruk av DALI-grensesnittet. Koble enheten til en DALI-programmerer (dvs. DALI magic) og kjør programvaren Tuner4TRONIC på en PC – deretter følger du anvisningen. www.osram.com/dali. Enheten er permanent skadet hvis strømnettet brukes til terminalene 21-27. Ledningene 21/27 (21/22-26/27) maks. 2 m full lengde ekskl. moduler. MERK: Enheten leverer bare den programmerte standardstrømmen hvis terminalene 24 og 25 er koblet sammen, med mindre LEDset2-grensesnittet er deaktivert av Tuner4TRONIC. Nødlys: Denne LED-strømforsyningen overholder EN 61347–2–13 vedlegg J og er egnet for nødlysarmaturer iht. EN 60598–2–22. Teknisk støtte: www.osram.com, +49 (0)89-6213-6000. 1) Konstant strøm LED strømforsyning. 2) t_C-punkt. 3) Koble PE til boks eller PIN 4. Klargjøring av wire (kabel) Trykk inn. 4) Designet og produsert i Tyskland/Italia. Laget hos OSRAM i Bulgaria. 5) Bilde kun for referanseformål, gyldig påtrykk på produktet. 6) Strømnett. 7) Inngang. 8) Utgang. 9) År. 10) Uke

(DK) Installations- og driftsoplysninger (ikke isoleret driver): Tilslut kun LED af belastningstypen. Belastningen afbrydes hvis U_{out} er under 54 V eller over 240 V. Anvisninger for ledningsføring (se fig. A, B): Lampemontøren er den endelig ansvarlige for korrekt PE-tilslutning. Forbind ikke udgangene til hinanden eller LEDset-klemmerne til to eller flere enheder. Justering af udgangsstrøm = via LEDset klemmer (se fig. C, fx af basalt isoleret modstand) eller via software programmering ved hjælp af DALI grænseflade. Tilslut enheden til en DALI programmør (dvs. DALI magic) og softwaren Tuner4TRONIC på en PC - derefter følges instruktionerne. www.osram.com/dali.. Enheden skades permanent, hvis netstrømmen tilsluttes klemmerne 21-27. Linjerne 21/27 (21/22-26/27) maks. 2 m fuld længde ekskluseive moduler. BEMÆRK: Enheden giver den programmerede standard spænding, hvis klemmerne 24 og 25 er forkortet sammen, medmindre LEDset2 grænsefladen er deaktiveret af tuner-4TRONIC. Nødbelysning: Denne LED-strømforsyning opfylder bilag J af EN 61347-2-13 og er velegnet til nødbelysningsarmaturer i henhold til EN 60598-2-22. Teknisk support: www.osram.com, +49 (0) 89-6213-6000. 1) Konstant strøm LED strømforsyning. 2) t_C-punkt. 3) Tilslut PE til kasse eller Pin 4. Forberedelse af ledning. Tryk ind. 4) Designet og udviklet i Tyskland/Italien. Fremstillet i Bulgarien af OSRAM. 5) billede er kun til reference, gyldigt tryk på produkt. 6) Netstrøm. 7) Input. 8) Output. 9) År. 10) Uge

(CZ) Informace k instalaci a provozu (neizolovaný ovladač): Připojte pouze LED zátěž. Zátěž je odpojena, pokud je výstupní napětí nižší než 54 V nebo vyšší než 240 V. Informace k zapojení (viz obr. A, B): Výrobce svítidla je zodpovědný za správné připojení ochranného vodiče. Nepřipojujte výstupy nebo LEDset svorky ke dvěma nebo více jednotkám. „Nastavení výstupního proudu = pomocí terminálů LEDset (viz obr. C, např. s použitím izolovaného odporu) nebo naprogramováním softwaru s použitím rozhraní DALI. Připojte jednotku k programátoru DALI (DALI magic) a spusťte PC software Tuner4TRONIC; potom postupujte podle pokynů. www.osram.com/dali. Jednotka je trvale poškozena, jestliže je na svorky 21-27 připojeno síťové napětí. Vedení 21/27 (21/22- 26/27) max. 2 m plná délka bez modulů. POZNÁMKA: Jednotka dodává naprogramovaný standardní proud, jen když jsou svorky 24 a 25 navzájem zkratované, pokud rozhraní LEDset2 není deaktivováno softwarem Tuner4TRONIC. Bezpečnostní osvětlení: Toto napájení pro LED je v souladu s přílohou J normy EN 61347-2-13 a je vhodné pro bezpečnostní osvětlení podle EN 60598-2-22. Technická podpora: www.osram.com, +49 (0)89-6213-6000. 1) Napájení LED konstantním proudem. 2) bod měření teploty t_C. 3) Připojení PE k plášti nebo vývodu 4. Příprava vodiče. Svorka s pérovým kontaktem. 4) Projektováno a zkonstruováno v Německu/Itálii. Vyrobeno v Bulharsku společností OSRAM. 5) obrázek jen jako reference, platný potisk je na výrobku. 6) síťový přívod. 7) vstup. 8) výstup. 9) rok. 10) týden

(RUS) Информация по монтажу и использованию (неизолированный драйвер): Подключайте только светодиодные устройства. Отключение нагрузки происходит только в том случае, если Uвых опускается ниже 54 В или поднимается выше 240 В. Информация о проводке (см. рис. A,B): Ответственность за правильное подсоединение PE несет производитель светильника. Не соединяйте выходы или клеммы LEDset двух и более устройств. Настройка выходного тока = контакты LEDset (см. рис. C, например, с помощью основного изолированного резистора) или посредством компьютерного программирования через интерфейс DALI. Подключите устройство к программатору DALI (т. е. DALI magic) и запустите на ПК программу Tuner4TRONIC, после чего следуйте указаниям. www.osram.com/dali. Устройство будет необратимо повреждено, если сетевое питание будет подано к клеммам 21-27. Линии 21/27 (21/22-26/27) макс. 2 м общая длина, искл. модули. ПРИМЕЧАНИЕ. Если интерфейс LEDset2 не отключен программой Tuner4TRONIC, устройство выдает запрограммированный ток по умолчанию только при наличии перемычки между контактами 24 и 25. Аварийное освещение: Данный источник электропитания LED соответствует стандарту EN 61347-2-13, дополнение J, и подходит для установки аварийного освещения по стандарту EN 60598-2-22. Техническая поддержка: www.osram.ru, +7 495 935 7070. 1) Питание светодиодов постоянным током. 2) датчик контроля теплового режима. 3) Соединение PE с корпусом или КОНТ. 4. Подготовка провода. вставка нажатием. 4) Разработано и спроектировано в Германии/Италии. Сделано в Болгарии компанией OSRAM. 5) изображение используется только в качестве примера, действительная печать на продукте. 6) электросеть. 7) вход. 8) выход. 9) год. 10) неделя

(KZ) Ақпаратты орнату және қолдану (оқшауланған құрылғы емес)туралы ақпарат: Тек LED қуат түрін қосыңыз. Қуат, егер 54В шамасынан төмен немесе немесе 240В шамасынан жоғары болған кезде сөнеді. Сымдар жүйесі туралы ақпарат (A, B суреттерін қараңыз): Жарық беретін құрал өндірушісі дұрыс PE байланысы үшін басты жауапкер. Қондырғының екі немесе одан көп шығыс қуаты және LEDset терминалдарын бірге қоспаңыз. Шығыс тоқ реттелімі = LEDset терминалдары арқылы (C сур. керіңіз, мысалы, негізгі оқшауланған резистормен) немесе DALI интерфейсін пайдаланып бағдарламалық құралды бағдарламалау арқылы. Құрылғыны DALI бағдарламалаушысына жалғаңыз (яғни, DALI magic) және Tuner4TRONIC бағдарламалық құралын компьютерде қосыңыз, сосын нұсқауларды орындаңыз. www.osram.com/dali. Егер электр желісі 21-27 терминалдарына, 21/27 (21/22-26/27) желілеріне, барынша ұзындығы 2 м модульдеріне қатысты қосылынса, қондырғы тұрақты түрде істен шығады. ЕСКЕРТПІЕ: бұл құрылғы бағдарламаланған өдепкі токты береді, тек 24 және 25 терминалдары бірге қысқартылған (LEDset2 интерфейсін Tuner4TRONIC бағдарламасы ажыратпаса). Апаттық жағдайда жарықтандыру: Бұл жарықдиодты қуат көзі EN 61347-2-13 стандартының J қосымшасындағы талаптарға сәйкес келеді және EN 60598-2-22 стандартына сәйкес апаттық жағдайда жарықтандыру жабдықтары үшін жарамды. Техникалық қолдау: www.osram.ru, +7 495 935 7070. 1) Тұрақты LED тоқ көзі. 2) T_B нүктесі. 3) PE байланысын корпусқа немесе PIN 4 қодына қосыңыз. Сымды дайындау. Итеру. 4) Германияда/Италияда жасалған және жетілдірілген. Болгарияда OSRAM жасаған. 5) Сурет тек мысал ретінде берілген, жарамды басылым өнімде. 6) Электр желісі. 7) Кіріс. 8) Шығыс. 9) Жыл. 10) Апта

(H) Beépítési és működtetési információk (nem szigetelt meghajtó): Csak LED jellegű terhelést csatlakoztasson. A terhelés lekapcsolódik, amennyiben A kimeneti feszültség (U_{out}) 54V alatt, vagy 240V felett van. Vezetékezési információ (lásd A, B rajz): A megfelelő földelésért a lámpatest gyártója felelős. Ne párhuzamosítsa több egység LED kimenetét, vagy LEDset terminálját. Kimeneti áram szabályozása = a LEDset terminálokon keresztül (lásd a C ábrát, pld. alapszigetelésű ellenállással) vagy programozással az alkalmazásból, a DALI interfészen keresztül. Csatlakoztassa az egységet a DALI programozóhoz (azaz DALI magic), futtassa a számítógépen a Tuner4TRONIC alkalmazást, majd kövesse az utasításokat. www.osram.com/dali. A készülék tönkremegy, ha a hálózati feszültség a 21-27 terminálra kerül. A 21/22 -26/27 reminálokon lévő vezeték maximális hossza 2 m. MEGJEGYZÉS: Az egység csak akkor továbbítja a beprogramozott alapértelmezésű áramot, ha a 24-es és 25-ös terminálok össze vannak csatlakoztatva, kivéve, ha a LEDset2 interfész ki van kapcsolva a Tuner4TRONIC alkalmazásból. Vészvilágítás: Ez a LED-tápegység megfelel az EN 61347-2-13 szabvány J mellékletének, és az EN 60598-2-22 szabvány értelmében alkalmas vészvilágító lámpákkal való használatra. Műszaki támogatás: www.osram.com, +49 (0)89-6213-6000. 1) Áramgenerátor LED tápegység. 2) hővedelmi egység. 3) Csatlakoztassa a PE terminált a készülékházhoz, vagy a 4. terminálhot. Huzalok előkészítése. nyomja be. 4) Németországban/Olaszországban tervezve. Gyártja Bulgárában az OSRAM. 5) az ábra csak illusztráció, érvényes feltarat a terméken. 6) Hálózat. 7) Bemenet. 8) Kimenet. 9) Év. 10) Hét

(PL) Wskazówki dotyczące instalacji i użytkowania (zasilacz nieizolowany): Podłączać wyłącznie diodowe źródła światła. Źródło światła wyłączy się, gdy U_{out} wyniesie mniej niż 54V lub powyżej 240V. Wskazówki dotyczące okablowania (patrz rys. A,B): Producent oświetlenia musi zapewnić ostatecznie prawidłowe podłączenie przewodu PE. Nie łączyć ze sobą wyjść ani zacisków LEDset dwóch lub więcej urządzeń. Nastawienie prądu wyjściowego = poprzez zaciski LEDset (patrz rys. C, np. poprzez rezystor z izolacją bazową) lub poprzez programowanie za pomocą interfejsu DALI. Podłączyć moduł do programatora DALI (tj. DALI magic) i uruchomić na komputerze PC oprogramowanie Tuner4TRONIC, a następnie postępować zgodnie z instrukcjami. www.osram.com/dali. Doprowadzenie napięcia do zacisków 21-27 spowoduje nieodwracalne uszkodzenie urządzenia. Maksymalna łączna długość przewodów 21/27 (21/22-26/27) wynosi 2 m bez modułów. UWAGA: moduł zapewnia domyślne zaprogramowane natężenie tylko wtedy, gdy zaciski 24 i 25 są zwarte, chyba że interfejs LEDset2 został wyłączony przez Tuner4TRONIC. Oświetlenie awaryjne: Ten zasilacz LED spełnia wymagania Załącznika J do normy EN 61347-2-13 i jest odpowiedni do opraw oświetlenia awaryjnego zgodnie z normą EN 60598-2-22. Wsparcie techniczne: www.osram.com, +49 (0)89-6213-6000. 1) Zasilacz prądowy do LED. 2) punkt pomiaru temperatury T_C. 3) Podłącz przewód PE do obudowy lub do PIN4. Przygotowanie przewodu. wepchnąć. 4) Zaprojektowano i skonstruowano w Niemczech oraz Włoszech. Wyprodukowano w Bułgarii przez OSRAM. 5) Obraz służy jedynie jako przykład, obowiązującący nadruk znajduje się na produkcie. 6) Sieć zasilająca. 7) Wejście. 8) Wyjście. 9) Rok. 10) Tydzień

(SK) Informácie o inštalácii a prevádzke (neizolovaný ovládač): Pripájajte len zaťaženie typu LED. Vypnutie zaťaženia nastane, ak je hodnota U_{out} nižšia ako 54 V alebo vyššia ako 240 V. Informácie o zapojení (viď obr. A, B): Konečnú zodpovednosť za pripojenie PE nesie výrobca svietidla. Nezapájajte spolu výstupy alebo terminály LEDset dvoch alebo viacerých zariadení. Nastavenie výstupného prúdu = prostredníctvom koncoviek LEDset (pozri obr. C, napr. pomocou základného izolovaného rezistora) alebo prostredníctvom naprogramovania softvéru pomocou rozhrania DALI. Pripojte jednotku k programovaciemu zariadeniu DALI (t. j. DALI magic) a na počítači spustite softvér Tuner4TRONIC – potom postupujte podľa pokynov. www.osram.com/dali. V prípade poškodenia hlavného vedenia na terminály 21 – 27 dôjde k trvalému poškodeniu zariadenia. Vedenia 21/27 (21/22 – 26/27) môžu mať maximálnu celkovú dĺžku 2 m bez modulov. POZNÁMKA: jednotka dodáva naprogramovaný predvolený prúd, len ak sú koncovky 24 a 25 spriahnuté dohromady, pokiaľ rozhranie LEDset2 nie je deaktivované softvérom Tuner4TRONIC. Núdzové osvetlenie: Tento napájací zdroj LED je v súlade s normou EN 61347-2-13, príloha J a je vhodný pre núdzové osvetľovacie zariadenia podľa normy EN 60598-2-22. Technická podpora: www.osram.com, +49 (0)89-6213-6000. 1) LED napájací zdroj s konštantným prúdom. 2) bod merania teploty t_C. 3) Pripojte ochranný vodič (PE) ku krytu alebo ku koliku 4. Príprava vodiča. Svorka s perovým kontaktom. 4) Navrhnutý a vyrobený v Nemecku/Taliansku. Vyrobila spoločnosť OSRAM v Bulharsku. 5) obrázok je len pre referenciu, reálna potlač sa nachádza na výrobku. 6) Napájanie. 7) Vstup. 8) Výstup. 9) Rok. 10) Týždeň

(SLO) Informacije o namestitvi in delovanju (neizoliran gonilnik): Priključite samo LED vrsto obremenitve. Izklop obremenitve se zgodi, če U_{out} je pod 54 V ali nad 240 V. Informacije o ožičenju (glejte sliki A, B): Proizvajalec svetilke je končno odgovoren za pravilno PE povezavo. Ne priključujte skupaj izhode ali LEDset terminalov of dveh ali več enot. Prilagoditev izhodnega toka = preko_x000D_LEDset terminalov (glejte sliko C, npr. preko osnovnega_x000D_izoliranega upornika) ali preko programiranja s pomočjo vmesnika DALI. Enoto priključite na programer DALI (tj. DALI magic) in na osebnem računalniku zaženite programsko opremo Tuner4TRONIC. Nato sledite navodilom. www.osram.com/dali. Enota je trajno poškodovana, če omrežno napetost se uporablja za terminalov 21-27. Največja skupna dolžina linija 21/27 (21/22-26/27) brez modulov je 2 m. OPOMBA: enota dovaja programirani privzeti tok samo, če sta terminala 24 in 25 skrajšana skupaj, razen če je vmesnik LEDset2 onemogočila programska oprema Tuner4TRONIC. Zasilna razsvetljava: To LED-napajanje je skladno z EN 61347-2-13 Priloga J in je primerno za vire zasilne razsvetljave v skladu z EN 60598-2-22. Tehnična podpora: www.osram.com, +49 (0)89-6213-6000. 1) Stalni tok napajanje LED. 2) senzor temperature. 3) PE priključite na ohišje ali PIN 4. Priprava žice. potisnite noter. 4) Zasnovano in izdelano v Nemčiji/Italiji. Narejeno v Bolgariji. Proizvajalec: OSRAM. 5) Slika je samo za referenco, veljaven natis je na izdelku. 6) Omrežje. 7) Vnos. 8) Izhod. 9) Leto. 10) Teden

(TR) Kurulum ve işletim bilgisi (yalıtılmamış sürücü): Sadece LED yük türünü bağlayın. U_{out} 54V altında veya 240V üstünde olursa yük kapanır. Kablo bağlantısı bilgisi (bakınız şekil A.B): Aydınlatma armatürü üreticisi uygun PE bağlantısı yapılmasından sorumludur. Çıkışları iki veya daha fazla ünitenin LEDset terminallerine bağlamayın. Çıkış akımı ayarlaması = LEDset terminallerle (örneğin temel izole rezistans ile, bkz şekil C) veya DALI arayüzü kullanılarak yazılım programlama ile. Üniteyi bir DALI programlayıcıya (örneğin DALI magic) bağlayın ve Tuner4TRONIC bilgisayar yazılımını çalıştırıp talimatları izleyin. www.osram.com/dali. 21-27 terminallerine şebeke voltajı uygulanırsa ünite kalıcı olarak hasar görebilir. Hatlar 21/27 (21/22-26/27), modüller hariç tam olarak maks. 2 m'dir. NOT: 24. ve 25. terminaller birlikte kısa devre yaptırıldıysa ünite programlanan varsayılan içeriği sağlar, aksi takdirde Ledset2 arayüzü Tuner4TRONIC tarafından devre dışı bırakılır. Acil Durum Işığı: Bu LED güç kaynağı, EN 61347-2-13 (Ek J) ile uyumludur ve EN 60598-2-22 uyarınca acil durum ışığı armatürleri için uygundur. Teknik destek: www.osram.com, +49 (0)89-6213-6000. 1) Sabit akım LED Güç Kaynağı. 2) t_C ölçüm noktası. 3) PE'yi kasaya ya da PIN 4 ' e bağlayın. Tel Hazırlama. İçeri it. 4) Almanya'da/Italya'da dizayn edilip tasarlandı. OSRAM tarafından Bulgaristan'da üretildi. 5) resim yalnızca referans amaçlıdır, geçerli baskı ürün üzerindedir. 6) Şebeke. 7) Giriş. 8) Çıkış. 9) Yıl. 10) Hafta

OSRAM

(HR) Informacije o ugradnji i rukovanju (ne izolirani upravljač): Spojite samo LED vrstu opterećenja. Isključenje opterećenja događa se ako je U_{out} ispod 54 V ili iznad 240 V. Informacije o ožičenju (vidi odlomak A,B): Proizvodač svjetiljke je konačno odgovoran za pravilan PE spoj. Nemojte spajati zajedno izlaze ili LEDset priključke dvije ili više jedinica. Reguliranje izlazne struje= putem LEDset priključaka (pogledajte sliku C, npr. osnovno izoliranim otpornikom) ili programiranjem softvera korištenjem DALI sučelja. Spojite jedinicu na jedan od DALI programera (npr. DALI magic) i na osobnom računalu pokrenite softver Tuner4TRONIC- zatim slijedite upute. www.osram.com/dali. Jedinica je trajno oštećena ako se mrežni napon primjeni na priključke 21-27. Maks. ukupna dužina vodova 21/27 (21/22-26/27) izuzev modula je 2 m. NAPOMENA: jedinica isporučuje programiranu zadanu struju samo ako su priključci 24 i 25 zajedno u kratkom spoju, osim ako softver Turner4TRONIC ne onesposobi sučelje LEDset2. Rasvjeta u hitnim situacijama: ovo LED napajanje sukladno je s normom EN61347-2-13, Dodatak J te je pogodno za instalacije rasvjete u hitnim situacijama u skladu s normom EN 60598-2-22. Tehnička podrška: www.osram.com, +49 (0)89-6213-6000. 1) Pogonski uređaj za LED koji konstatno isporučuje el. energiju. 2) točka t_C. 3) Spojiti PE na kućište ili PIN 4. Priprema žica. gurnite. 4) Dizajnirano i konstruirano u Njemačkoj/Italiji. Proizvela tvrtka OSRAM u Bugarskoj. 5) slika služi samo kao referenca, važeći ispis na proizvodu. 6) napon električne mreže. 7) ulaz. 8) izlaz. 9) godina. 10) tjedan

(RO) Instrucțiuni de montaj și operare (driver neizolat): Conectați numai sarcini tip LED. Deconectarea sarcinii are loc dacă U_{out} (tensiunea de ieșire) este mai mica de 54V sau mai mare de 240V. Indicații de cablare (vedeti fig. A,B): Producătorul corpului de iluminat este responsabil final pentru conexiunea PE corespunzătoare. Nu conectați împreună ieșirile sau bornele LEDset a două sau mai multe unități. Setarea curentului de ieșire = prin bornele LEDset (vezi ilustrația C, de exemplu printr-un rezistor cu izolație de bază) sau prin programare din aplicație, cu utilizarea interfeței DALI. Conectați unitatea la programatorul DALI (i.e. DALI magic), rulați aplicația Tuner4TRONIC pe PC, apoi urmați instrucțiunile. www.osram.com/dali. Unitatea va suferi daune permanente dacă bornele 21-27 sunt alimentate cu tensiune de rețea. Lungimea maximă a conductelor 21/27 (21/22-26/27) este de 2 m, fără module. NOTĂ: Unitatea va livra curentul implicit programat doar dacă bornele 24 și 25 sunt conectate între ele, exceptând cazul în care interfața LEDset2 este dezactivată din aplicația Tuner4TRONIC. Iluminare de urgență: Această sursă de alimentare pentru LED este conformă cu EN 61347-2-13 Anexa J și este potrivită pentru sisteme de iluminare de urgență, conform cu EN 60598-2-22. Asistență tehnică: www.osram.com, +49 (0)89-6213-6000. 1) Sursa de alimentare pt LED cu curent continuu. 2) punct de control al temperaturii. 3) Conectati PE la carcasa sau la PIN4. Pregătirea firelor. a se împinge înăuntru. 4) Proiectat si dezvoltat in Germania/Italia. Fabricat în Bulgaria de către OSRAM. 5) Imaginea este doar orientativă, cea corectă se află pe produs. 6) Rețea electrică. 7) Intrare. 8) Ieșire. 9) An. 10) Săptămână

(BG) Информация за монтаж и работа (не изолирано захранване): Свързвайте само светодиодни товари. Товара се изключва при U_{out} под 54V или над 240V. Инструкция за окабеляване (виж фиг. A,B): Производителя на осветителното тяло е крайният отговорен за правилното заземяване. Не свързвайте заедно изходите или LEDset клемите на две или повече устройства. Регулиране на изходния ток = чрез клеми LEDset (вж. фиг. C, напр. с резистор с основна изолация) или чрез софтуерно програмиране с помощта на интерфейса DALI. Свържете устройството с програматор за DALI (т.е. DALI magic) и на компютър пуснете софтуера Tuner4TRONIC - след това следвайте инструкциите. www.osram.com/dali. Устройство е напълно повредено ако захранващото напрежение се подаде към клеми 21-27. Мак. 2 m без модула цялостна дължина на линии 21/27 (21/22–26/27). ЗАБЕЛЕЖКА: Устройството доставя програмирания ток по подразбиране само ако клеми 24 и 25 са накъсени заедно, освен ако интерфейсът LEDset2 не е забранен от Tuner4TRONIC. Аварийно осветление: Този трансформатор за LED е в съответствие с EN 61347-2-13, Приложение J, и е подходящ за аварийни осветителни тела съгласно EN 60598-2-22. Техническа поддръжка: www.osram.com, +49 (0)89-6213-6000. 1) Светодиодно захранване с постоянен ток. 2) t_C точка. 3) Свържете PE към корпуса или PIN 4. Подготовка на проводника. Вкарайте. 4) Проектиран и конструиран в Германия/Италия. Произведено в България от OSRAM. 5) изображението е само за информация, точно изображение върху продукта. 6) Електрозахранване. 7) Вход. 8) Изход. 9) Година. 10) Седмица

(EST) Teave paigaldamise ja kasutamise kohta (isoleerimata kontakt): Ühendage ainult LED võimsustüübiga. Toide lülitatakse välja, kui U_{out} langeb alla 54 V või kerkib üle 240 V. Juhtmete paigaldamine (vaata joonised A, B): Valgusti paigaldaja on lõplik vastutaja õige PE ühenduse loomise eest. Ärge ühendage kokku kahe või enama mooduli väljundeid või LEDset klemme. Väljundvoolu reguleerimine = via LEDseti klemmid (joon. C, nt baasisoleeritud resistoriga) või tarkvaraprogrammeerimise teel DALI liidese abil. Ühendage üksus DALI programmeerijaga (nt DALI magic) ning käivitage arvutil tarkvara Tuner4TRONIC - seejärel järgige juhiseid. www.osram.com/dali. Seade puruneb jäädavalt, kui toitejuhtmed ühendatakse klemmidele 21-27. Juhtmete 21/27 (21/22-26/27) kogupikkus max 2 m, ilma mooduliteta. MÄRKUS. Seade näitab programmeeritud vaikevoolu, kui klemme 24 ja 25 lühendatakse koos, välja arvatud juhul, kui LEDset2 liides on Tuner4TRONICu abil inaktiveeritud. Avariivalgustid: See LED-üksus vastab standardi EN61347-2-13 lisale J ja sobib avariivalgustitele, mis vastavad standardile EN 60598-2-22. Tehniline tugi: www.osram.com, + 49 (0) 89-6213-6000. 1) LED püsivooluallikas. 2) t_C-punkt. 3) Ühendage PE korpusega või 4. kontaktiga. Juhtme ettevalmistus. lükka sisse. 4) Disainitud Saksamaal/Itaalias. Valmistatud OSRAM'i poolt Bulgaarias. 5) pilt on ainult viiteks, kehtiv tempel tootel. 6) Võrgutoide. 7) Sisend. 8) Väljund. 9) Aasta. 10) Nädal

(LT) Instaliavimo ir naudojimo informacija (neizoliuotas valdiklis): Pajunkite tik LED apkrovos tipą. Automatinis atsijungimas įvyksta jei įtampa žemiau 54V arba aukščiau 240V. Laidų išvedžiojimas/pajungimas (žr. A, B pav.): Šviestuvo gamintojas yra pilnai atsakingas už saugų įžeminimo pajungimą. Nejungti kartu dviejų įrenginių išėjimo ir LEDset gnybtų. Išvesties srovės reguliavimas = per LEDset terminalus (žr. C pav., pavyzdžiui, naudojant pagrindinę izoliuotą varžą) ar naudojant programinę įrangą per DALI sąveiką. Prijunkite įrenginį prie DALI programatoriaus (t.y. DALI magic) ir paleiskite kompiuterinę programinę įrangą Tuner4TRONIC - tada vadovaukitės instrukcijomis. www.osram.com/dali. Įrenginys greičiausiai bus sugadintas, jei maitinimo srovė pajungiama prie gnybtų 21-27. Maksimalus laidų ilgis neturi viršyti 2m. PASTABA: prietaisas tiekia užprogramuotą srovę tik, jei 24 ir 25 terminalai yra kartu sutrumpinami, išskyrus atvejus, kai Tuner4TRONIC išjungia LEDset2 sąveiką. Avarinis apšvietimas: Šis LED maitinimo šaltinis atitinka EN 61347-2-13 priedą J ir tinka avarinio apšvietimo sistemoms pagal EN 60598-2-22. Techninė pagalba: www.osram.com, +49 (0) 89-6213-6000. 1) Nuolatinės srovės LED maitinimo tiekimas. 2) t_C taškas. 3) Prijunkite PE prie dėžutės arba 4 kontakto. Laidų paruošimas. įstumti į prijungimo vietą. 4) Dizainas ir projektavimas attliktas Vokietijoje / Italijoje. Pagaminta Bulgarijoje. Gamintojas OSRAM. 5) paveikslėlis pateiktas tik informaciniais tikslais, galiojanti nuoroda yra atspausdinta ant gaminio. 6) Maitinimas. 7) Įvestis. 8) Išvestis. 9) Metai. 10) Savaitė

(LV) Uzstādīšanas un lietošanas instrukcijas (neizolēts draiveris): Pievienojiet tikai slodzes tipa LED. Izslēgšanās slodzes dēļ notiek gadījumā, ja U_{out} ir zemāks par 54V vai augstāks par 240V. Elektroinstalācijas instrukcijas (skatiet att. A,B): Gaismekļa ražotājs ir galīgi atbildīgs par pareizu PE savienojumu. Nesavienojiet divu vai vairāku ierīču izejas vai LEDset spailes. Izvades strāvas regulēšana = ar LEDset termināliem (skatīt C att., piemēram, parasts rezistors) vai ar programmatūru, izmantojot DALI interfeisu. Pieslēdziet iekārtu DALI programmētājām (piemēram, DALI magic) un palaidiet Tuner4TRONIC datorprogrammu – pēc tam sekojiet norādēm. www. Osram.com/dali. Piemērojot tīkla spriegumu 21. - 27. spailei, ierīce tiks neatgriezeniski bojāta. Maksimālais kopējais garums 21./27. (21./22.-26./27.) līnijai ir 2 m, neskaitot moduļus. PIEZĪME: pēc noklusējuma ieprogrammēto strāvu ierīce dod tikai tad, ja tiek satuvinātas 24. un 25. termināls vai ja Tuner4TRONIC ir atspējojis LEDset2 interfeisu. Avārijas apgaismojums: LED elektroapgāde ir saskaņā ar EN 61347-2-13, J pielikumu un piemērota gaismekļu ārkārtas apgaismojumam saskaņā ar EN 60598-2-22. Tehniskais atbalsts: www.osram.com, +49 (0)89-6213-6000. 1) konstantas strāvas LED jaudas padeve. 2) t_C punkts. 3) pievienojiet PE pie ietvara vai PIN 4. Vada sagatavošana. ievadiet savienojuma vietā. 4) izstrādāts un ražots Vācijā/Itālijā. Ražots Bulgārijā. Ražotājs: OSRAM. 5) Attēls paredzēts tikai informatīvos nolūkos, spēkā esošas norādes uz produkta. 6) elektrotīkls. 7) ievade. 8) izvade. 9) gads. 10) nedēļa

(SRB) Informacije za instalaciju i rad (neizolovani drajver): Priključujte samo LED tip potrošača. Do isključenja potrošača dolazi ako je napon U_{out} manji od 54 V ili veći od 240 V. Informacije o ožičenju (pogledajte sl. A,B): Proizvođač svetiljke je potpuno odgovoran za pravilnu PE vezu. Nemojte povezivati zajedno izlaze ili LEDset terminale dve ili više jedinica. Podešavanje izlazne struje = putem LEDset terminala (pogledajte sl. C, npr. putem bazično izolovanog otpornika) ili putem programiranja softvera pomoću DALI okruženja. Spojite jedinicu sa DALI programatorom (tj. DALI magic) i pokrenite softver Tuner4TRONIC na računaru - zatim pratite uputstva. www.osram.com/dali. Jedinica je trajno oštećena ako se mrežni napon primeni na terminale 21-27. Maks. ukupna dužina vodova 21/27 (21/22-26/27) izuzev modula je 2 m. NAPOMENA: jedinica isporučuje programiranu unapred definisanu struju, samo ako su terminali 24 i 25 prespojeni zajedno, i osim ako je LEDset2 okruženje onemogućeno putem Tuner4TRONIC-a. Pomoćno osvetljenje: Ovo napajanje za LED trake je usaglašeno sa standardom EN 61347-2-13, Dodatak J i pogodno je za instalacije pomoćnog osvetljenja prema standardu EN 60598-2-22. Tehnička podrška: www.osram.com, +49 (0)89-6213-6000. 1) LED izvor napajanja neprekidnom strujom. 2) merna tačka T_C. 3) Spojite PE sa kućištem ili PIN 4. Pripremanje žica. gurnite. 4) Dizajnirano i napravljeno u Nemačkoj/Italiji. Proizvedeno u Bugarskoj od strane kompanije OSRAM. 5) slika samo za referencu, važeća štampa na proizvodu. 6) Mrežni napon. 7) Ulaz. 8) Izlaz. 9) Godina. 10) Nedelja

(UA) Інформація по встановленню та використанню (не ізольований блок живлення): Під'єднуйте лише світлодіодне навантаження. Вимкнення навантаження трапляється якщо напруга менше 54В або вище 240В. Інформація по електричній проводці (див. рис. A, B): Виробник світильників є відповідальним за надійність з'єднання з землею (PE). Не з'єднуйте разом виходи або LEDset терміналы двох або більше пристроїв. Налаштування вихідного струму = контакти LEDset (див. рис. C, наприклад за допомогою основного ізольованого резистора) або шляхом комп'ютерного програмування через інтерфейс DALI. Підключіть пристрій до програматора DALI (тобто DALI magic) та запустіть на ПК програму Tuner4TRONIC, після чого дотримуйтесь вказівок. www.osram.com/dali. Пристрій буде пошкоджено якщо вхідна напруга буде прикладена до виходів 21-27. Максимально дозволена довжина кабеля, що під'єднується до виходів 21/27 (21/22–26/27), складає 2м, виключаючи довжину модуля. ПРИМІТКА. Якщо інтерфейс LEDset2 не відключено програмою Tuner4TRONIC, пристрій видає запрограмований струм за замовчуванням тільки за наявності перемички між контактами 24 і 25. Аварійне освітлення. Цей світлодіодний блок живлення відповідає вимогам Додатка J EN 61347-2-13 і може використовуватися в пристроях аварійного освітлення відповідно до стандарту EN 60598-2-22. Технічна підтримка: www.osram.com, +49 (0)89-6213-6000. 1) Світлодіодний блок живлення стабілізованого струму. 2) терморегулятор. 3) Під'єднайте заземлення до корпусу або до PIN 4. Підготовка дроту. вставка натисканням. 4) Розроблений та спроектований в Німеччині/Італії. Виготовлено в Болгарії компанією OSRAM. 5) зображення використовується лише як приклад, дійсний друк на продукті. 6) електромережа. 7) вхід. 8) вихід. 9) рік. 10) тиждень

(RUS) (KZ) Производитель/Дайындаушы: OSRAM GmbH, Марсель-Бройер-штрассе 6, 80807 Мюнхен, Германия. Импортер/Импорттаушы: ООО «ОСРАМ»/«ОСРАМ» ЖШС, 115230, Россия/Ресей, г. Москва/Мәскеу қ., Варшавское ш., д./үй 47, корпус 4, тел.: +7 499 649 7070

(H) Forgalmazó: OSRAM a.s. Magyarországi Fióktelepe, 1119 Budapest, Fehérvári út 84/A

(PL) OSRAM Sp. z o.o., Aleje Jerozolimskie 94, 00-807 Warszawa

(TR) Osram Teknolojileri Ticaret A.Ş., Büyükdere Cad. Esentepe Mah. Bahar Sok. No: 13/4, River Plaza Kat:4 Şişli-İstanbul, Phone: +90 212 703 43 00

(HR) Uvoznik: OSRAM EOOD, Koshovete area, sec. 225, № 879, 4199 Trud, Municipality Maritsa, Plovdiv District, Bulgaria, tel.: +359 32 348 110

(RO) OSRAM EOOD, Koshovete area, sec. 225, № 879, 4199 Trud, Municipality Maritsa, Plovdiv District, Bulgaria, tel.: +359 32 348 110

(BG) Производител: OSRAM GmbH, Марсел-Бройер-штрасе 6, 80807 Мюнхен, Германия. Доставчик: ОСРАМ ЕООД, Местност Кошовете, кв. 225, № 879, 4199 Труд, Община Марица, Област Пловдив, България, тел.: +359 32 348 110

EN 61347-1
EN 61347-2-13
EN 55015
EN 61547
EN 61000-3-2
EN 62384
EN 62386

C10449057
G15063098
15.05.19

OSRAM GmbH
Berliner Allee 65
86153 Augsburg
Germany
www.osram.com