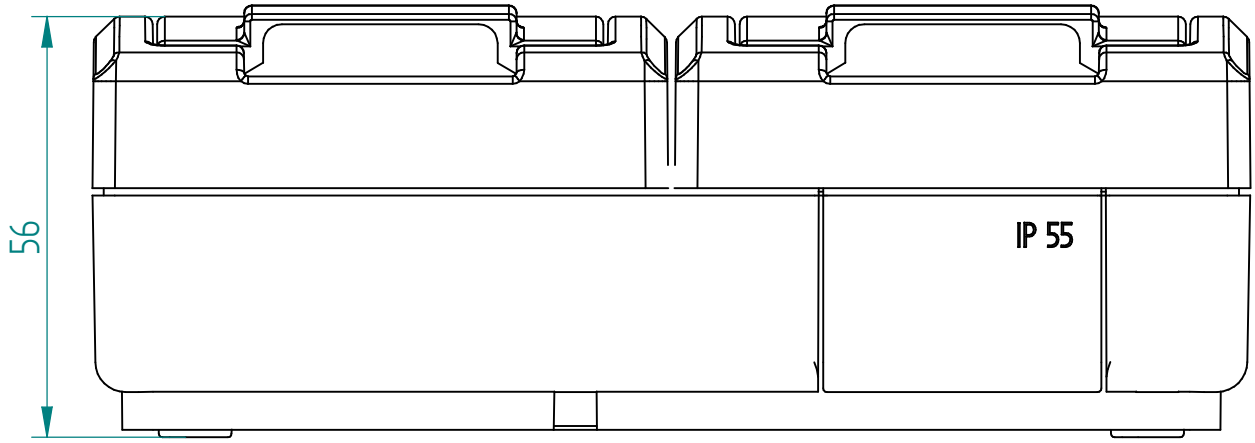
56
IP 55

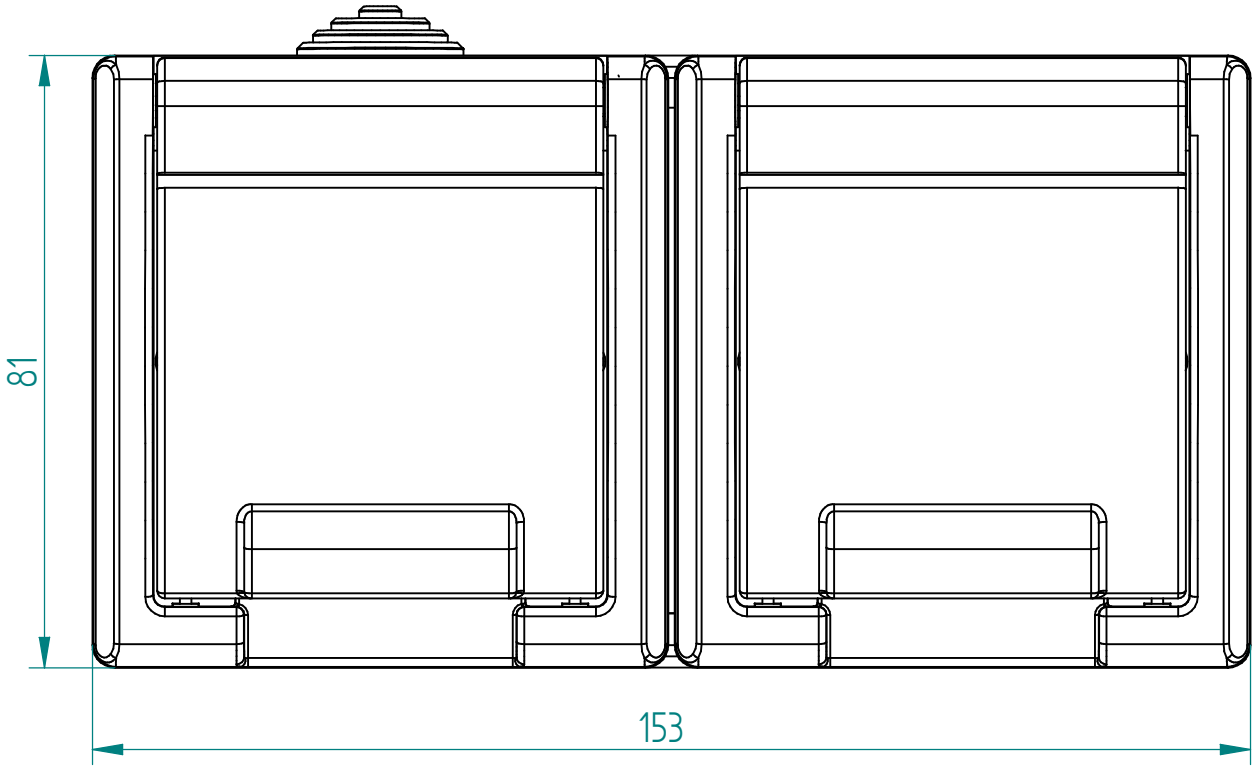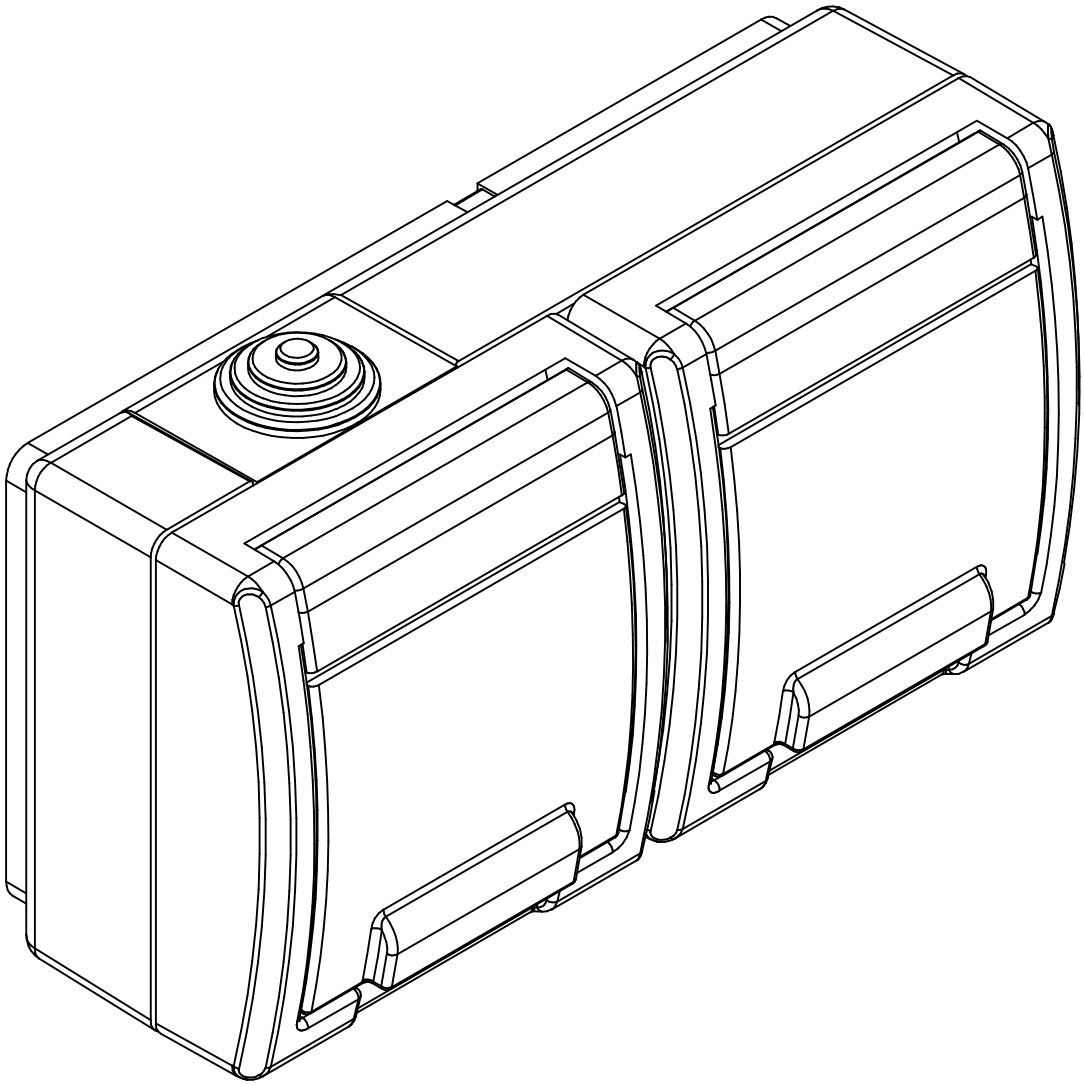
81
153